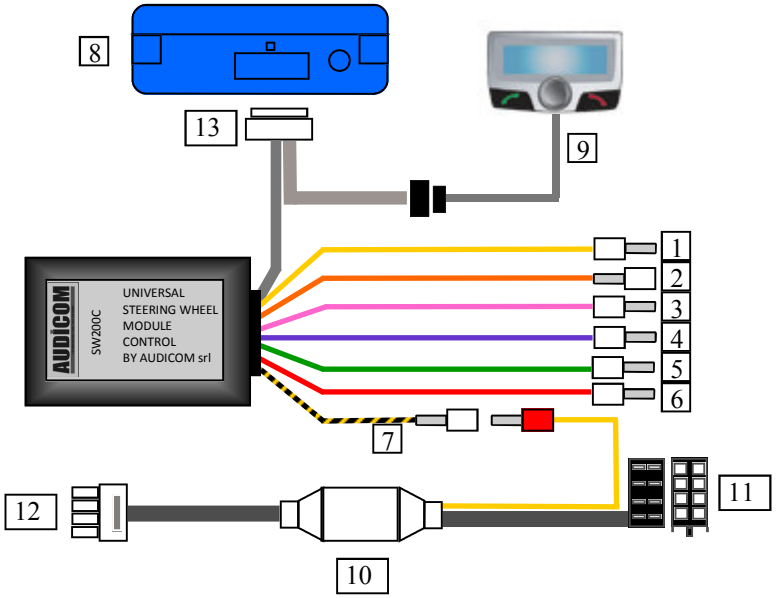


| | |
|---|---|
| 1 | GIALLO = MUTE OUT Connettere alla radio |
| 2 | ARANCIO = SOTTOCHIAVE + 15 connettere al vivavoce **(USCITA)** |
| 3 | ROSA = CAN BUS "H" |
| 4 | VIOLA = **K-BUS NON CONNETTERE** |
| 5 | VERDE = CAN BUS "L" |
| 6 | ROSSO = POSITIVO FISSO (Batteria) |
| 7 | GIALLO/NERO = MUTE IN Connettere al MUTE vivavoce |
| 8 | BLUEBOX PARROT |
| 9 | DISPLAY |
| 10 | MUTE BOX PARROT |
| 11 | USCITA ALTOPARLANTI |
| 12 | CONNETTERE AL VIVAVOCE |
| 13 | CONNETERE AL VIVAVOCE |

## PUNTI CONNESSIONE MUTE E CAN BUS

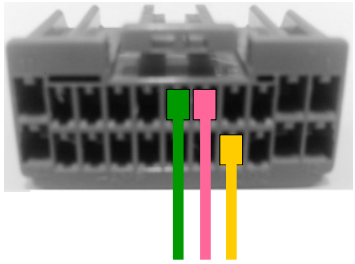

Connettore autoradio visto da dietro
(uscita cavi)

CAN BUS L CAN BUS H MUTE
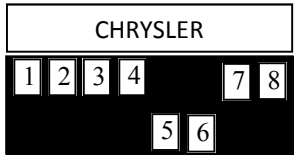
## SETTAGGIO DEGLI SWITCHES